ОТОПИТЕЛЬНЫЕ ПЕЧИ «ЖАРА»

модели Жара-Бухара 450П, Жара-Бухара 500П , Жара-Комфорт 600, Жара-Комфорт 600 и их модификации.

ИНСТРУКЦИЯ ПО МОНТАЖУ И ЭКСПЛУАТАЦИИ

avtonomnoeteplo.ru

РОССИЯ

ВНИМАНИЕ: ***Перед установкой печи и вводом ее в эксплуатацию – внимательно ознакомьтесь с данной инструкцией!***

Содержание:

1. Назначение
2. Технические характеристики
3. Особенности конструкции
4. Принцип работы
5. Рекомендации по монтажу
6. Ввод в эксплуатацию
7. Инструкции по эксплуатации
8. Возможные неисправности и способы их устранения
9. Меры противопожарной безопасности
10. Гарантийные обязательства

1. Назначение

Металлические отопительные и варочно-отопительные печи Жара-Бухара на дровяном топливе предназначены для воздушного отопления небольших жилых и нежилых помещений, гаражей, дачных и садовых домиков, подвалов объемом до 100 м.куб.
Металлические отопительные печи Жара-Комфорт предназначены для средних размеров жилых и нежилых помещений, гаражей, производственных помещений, складов, ангаров объемом до 200 м.куб.
В конструкции печей предусмотрен металлический экран, создающий конвективную систему, обеспечивающую эффективный прогрев воздуха отапливаемого помещения. Дополнительно экран обеспечивает защиту от жесткого инфракрасного излучения людей, предметов, элементов конструкции здания, находящихся в непосредственной близости от печи.
Модельный ряд включает разновидность варочно-отопительных печей. Кроме воздушного отопления жилых и нежилых помещений, печи имеют возможность приготовления и разогрева пищи без пригорания посуды. Для этого в конструкции предусмотрена плоская поверхность, непосредственно нагревающаяся пламенем топочного пространства.

2. Технические характеристики модельного ряда печей «Жара»

Параметры	**Жара - Бухара 450П**	**Жара - Бухара 500П**	**Жара-Комфорт 600**	**Жара - Комфорт 800**
максимальный объем отапливаемого помещения, м.куб.	70	100	160	200
мощность, кВт	8	10	20	28
ширина, мм	350	470	580	580
глубина, мм	450	510	610	815
высота, мм	500	610	795	795
Толщина свода топки, ±0,5 мм	6	5	8	8
Масса, кг	30	47	115	130
Наружный диаметр присоединяемого дымохода, мм	108	114	114	133
Объем топки, л	52	60	107	140
Наличие варочной поверхности	есть	есть	нет	нет

3. Особенности конструкции

Особенности конструкции отопительной печи Жара-Бухара 500П представлены на схеме № 1. Для других моделей отопительных печей особенности конструкции аналогичны, отличие заключается в размерах. Возможны расхождения между описанием и конструкцией печи, которые связаны с её техническим усовершенствованием.

Внимание: Топка отопительных печей «Жара» изготавливается из углеродистой стали марки Ст. 20 толщиной от 8мм. Теплопроводность данной марки стали в два раза превышает теплопроводность нержавеющих сталей, применяемых в изготовлении другими производителями

avtonomnoeteplo.ru

печей! Соответственно отопительные печи «Жара» имеют более высокую теплоотдачу (тепловую мощность)!

Схема № 1

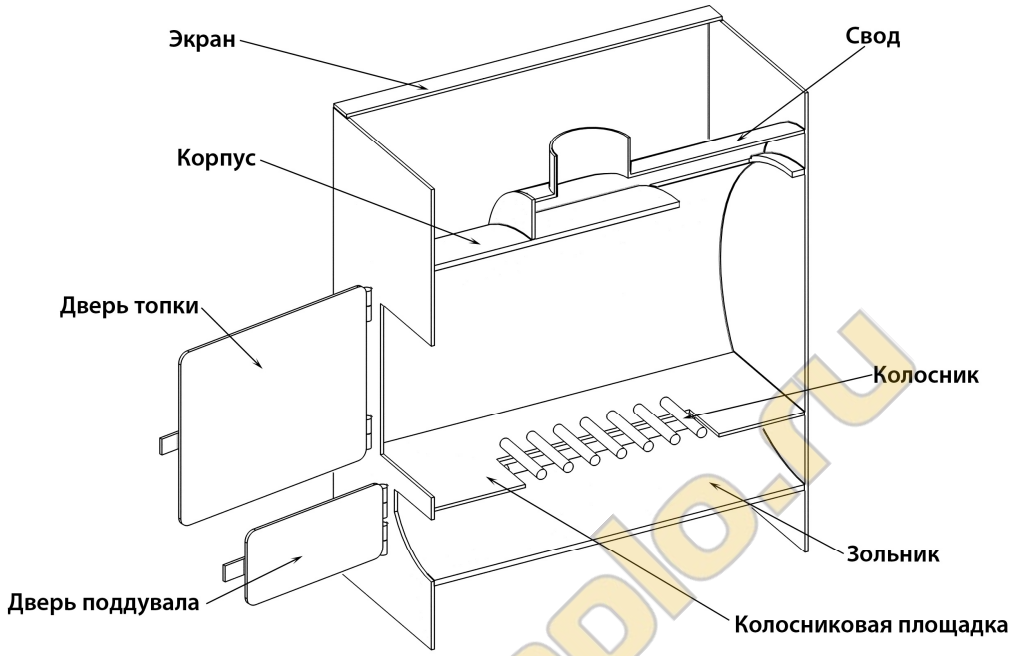

Преимущества модельного ряда отопительных печей «Жара»:

- исключение прямоточности горячих газов в конструкции печи – печь имеет спиралеобразный дымоход, что способствует более интенсивному нагреванию, экономичности в расходе топлива;
- высокая теплоотдача – за счет применяемой в изготовлении стали, теплопроводность которой превышает теплопроводность нержавеющих сталей в два раза;
- наличие металлического экрана, создающего поток вертикальной конвекции, что способствует более эффективному прогреву отапливаемого помещения;
- конструкция колосниковой решетки обеспечивает ее замену в случае износа;
- большой срок службы обеспечен за счет 8 мм толщины и цилиндрической формы свода топки;
- максимальная простота конструкции при высокой теплоотдаче обеспечивает наилучшее соотношение «цена-качество».

4. Принцип работы

Принцип работы показан на схеме № 2

Схема № 2

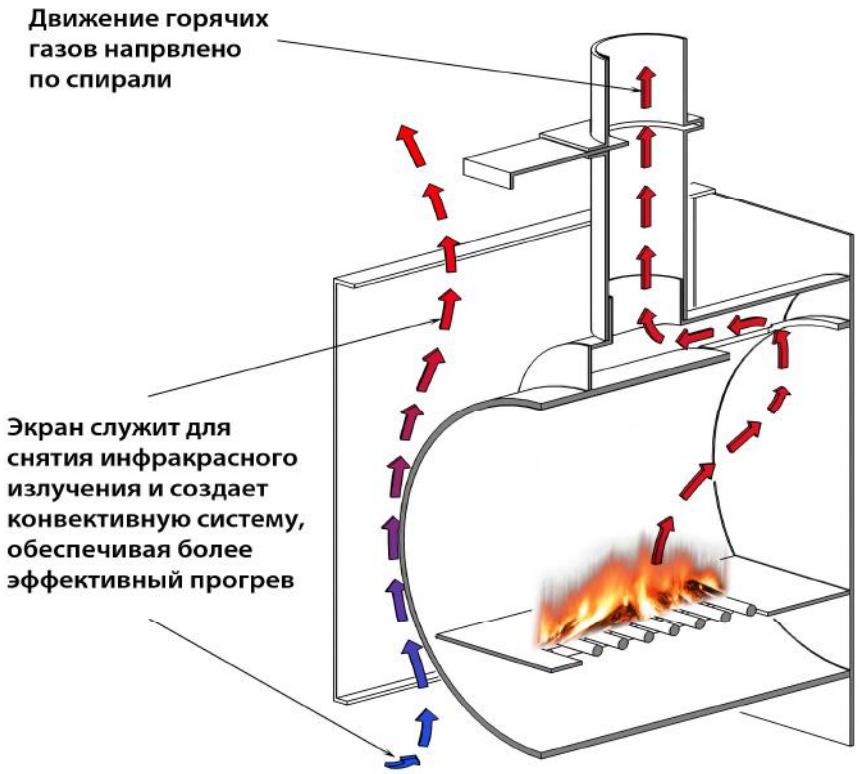

avtonomnoeteplo.ru

5. Рекомендации по монтажу

Все работы по установке металлических отопительных печей должны выполняться согласно требованиям пожарной безопасности.

Для помещений категорий А, Б, В1- В3 печное отопление применять не допускается.
Установка печи и монтаж дымовой трубы должны производиться в соответствии со СНиП 41-01-2003.
Пол из горючих и трудногорючих материалов следует защищать от возгорания под топочной дверкой металлическим листом размером 800х500мм, располагаемым длинной его стороной вдоль печи.
Расстояние от топочной дверки до противоположной стены следует принимать не менее 1250 мм. Расстояние между верхом печи и незащищенным потолком не менее 1200мм. Расстояние от наружной поверхности печи или дымоходной трубы до сгораемой конструкции не менее 500мм, если конструкция здания защищена металлическим листом по асбесту не менее 300мм.
В зависимости от типа полов в отапливаемом помещении, производитель рекомендует обустраивать фундамент для установки печи. Фундамент выполняется учитывая размеры печи.
Если пол выполнен из горючих материалов, то его под печью следует защитить металлическим листом по асбестовому картону толщиной 10 мм с выносом по 250мм от периметра печи. Под металлическим листом следует выложить кирпичом на ¼ кирпича (60мм). Расстояние от низа печи до пола должно быть не менее 100мм.
Высоту дымовых труб, считая от колосниковой решетки до устья, следует принимать не менее 5 м. Дымовая труба должна иметь минимальное количество колен. Прямая труба предпочтительней. Верх дымовой трубы должен быть выше уровня конька на 500мм. Дымовые трубы следует выводить выше кровли более высоких зданий, пристроенных к зданию с печным отоплением. При монтаже дымовой трубы в строениях с кровлями из горючих материалов необходимо обеспечить трубу искроуловителем из металлической сетки с отверстиями размером не более 5х5мм. Устья дымовых труб следует защищать от атмосферных осадков. Зонты, дефлекторы и другие насадки на дымовых трубах не должны препятствовать свободному выходу дыма.
Разделка при проходе через потолок (перекрытие) должна быть больше толщины потолка (перекрытия) на 70 мм. Опирать или жестко соединять разделку с конструкцией здания не следует. Зазоры между потолочными перекрытиями и разделками следует выполнять негорючими материалами (керамзит, шлак, песок).
Расстояние от наружной поверхности трубы до стропил, обрешеток и других деталей кровли из горючих материалов следует принимать не менее 300мм.
Участок дымовой трубы, расположенный в зоне минусовых температур, во избежание конденсирования содержащейся в дымовых газах влаги, рекомендуется теплоизолировать мин. ватой. В случае присоединения печи к стационарному встроенному дымоходу либо в иных случаях, не рекомендуется отклонять ось трубы от вертикали более чем на 30 градусов. Категорически запрещается выполнять неразборными соединения печи с дымоходом. Это необходимо для профилактики в целях пожарной безопасности и демонтажа.

6. Ввод в эксплуатацию

ВНИМАНИЕ: ***Перед вводом в эксплуатацию требуется предварительный разогрев!***

На заводе внутренние и наружные части печи обрабатываются защитными веществами для предотвращения коррозии в период хранения на складе. Перед использованием печи по прямому назначению необходимо предварительно ее разогреть для удаления этих веществ. Рекомендуется топка печи в максимальном режиме не менее 4 часов. Во время разогрева в отапливаемом помещении следует обеспечить проветривание. Допускается разогрев печи на открытом месте до установки ее в отапливаемое помещение. Через некоторое время в процессе эксплуатации поверхность печи примет темно-фиолетовый благородный цвет.

7. Инструкции по эксплуатации.

Правильная топка, или управление процессом горения топлива заключается в регулировании подачи воздуха в топливник путем регулирования положения поддувальной дверки, открывая или прикрывая ее, а также регулируя положение задвижки в дымовой трубе.
Поддувальной дверкой регулируется количество подаваемого воздуха на колосниковую решетку, задвижкой регулируется скорость движения дымовых газов внутри печи и, следовательно, эффективность печи, ее КПД. Чем больше будет скорость дымовых газов, тем быстрее будет разогрев парильного помещения, но тем меньше КПД печи и, соответственно, больше расход топлива. Недостаток или избыток воздуха приводят к нерациональному расходу топлива и потерям тепла. При недостатке воздуха топливо сгорает не полностью, продуктом неполного сгорания является сажа, которая засоряет дымообороты и дымовую трубу, снижает теплоотдачу металла и создает высокую пожароопасность. Сажа, как известно, плохой проводник тепла. В результате нарушается процесс теплообмена между дымовыми газами и поверхностями дымооборотов, и большая часть тепла с дымовыми газами уносится в атмосферу. Подача избыточного воздуха снижает температуру горения топлива, в результате большая часть топлива не сгорает, так как для мелких частей топлива необходима более высокая температура. Несгоревшие частицы топлива под воздействием избыточной тяги уносятся в дымовые каналы и засоряют их. Избыточный воздух, не участвующий в горении,

аутопоитпрестиж.ru

также уходит в дымообороты, сильно охлаждает их, и в результате большое количество теплоты уносится в атмосферу. Поэтому печь запрещается топить с открытой или неисправной топочной дверкой. Признаком же нормального горения является соломенно-золотистый (оранжевый) цвет пламени и спокойный шелестящий звук, сопровождающийся легким потрескиваем при топке дровами. Более яркое пламя и гудение в топке указывают на избыток воздуха. В таком случае необходимо прикрыть поддувало. Бордовое (красное) коптящее пламя, вялый процесс горения и выходящий из трубы черный или серовато-бурый дым указывают на неполноту сгорания топлива из-за недостатка кислорода. Необходимо открыть задвижку, приоткрыть поддувальную дверку, увеличив этим тягу и подачу большого количества воздуха. Экономичная работа печи зависит от качества топлива. Дрова должны быть сухие, одинакового размера, короче длины топливника на 5-10 см, толщиной 6-10 см. Для растопки используются сухие мелкоколотые поленья, лучина, щепа, стружка, бумага, береста. Рекомендуется закладывать дрова на половину высоты топочного пространства. При открывании топочной дверки во время растопки возможно небольшое задымление, поэтому отапливаемое помещение должно быть обеспечено приточной и вытяжной вентиляцией. При растопке стараться, как можно реже открывать топочную дверь. Для этого лучше накладывать сразу необходимый объем дров и поджигать. Следующую подкладку осуществлять после полного сгорания предыдущей закладки. В начале печь топится в максимальном режиме, дверь поддувала и шиберная заслонка полностью открыты. После достижения необходимой температуры в помещении печь переводится в пассивный режим. Для этого полностью закрывается поддувальная дверка, шиберная заслонка закрывается примерно на половину дымоходной трубы. Данный режим очень экономичен, т.к. топливо слабо горит либо тлеет.
Запрещается применять легковоспламеняемые вещества (нефтепродукты, ацетон, растворитель и др.)
Не реже одного раза в шесть месяцев необходимо смазывать графитовой смазкой петли топочной и поддувальной дверок (для моделей с металлическими дверками).

8. Возможные неисправности и способы их устранения

Неисправности	Причины	Способы устранения
Печь не растапливается, дымит, нет тяги	1. Переохлаждение массива печи 2. Длительный перерыв в работе 3. Погодные условия 4. Закрыта задвижка в трубе	Открыть поддувальную дверку и задвижку шибера Возбудить тягу в печи путем сжигания бумаги.
Печь плохо растапливается, дымит	1. Недостаточно воздуха для горения 2. Закрыта поддувальная дверка 3. Зольная камера переполнена золой 4. Дымоходы засорились сажей и золой	Обеспечить доступ воздуха в топливник, открыть поддувальную дверцу. Очистить зольник и колосниковую решетку Очистить дымоходы от сажи и золы.
Появление ржавых пятен на дымовой трубе	1. Образование конденсата из-за очень низкой температуры отходящих газов 2. Печь часто топится сырыми дровами, бытовыми отходами, строительным мусором. 3. Переохлаждение газов вследствие установки на печь тонкостенной трубы	Соблюдать технологию протапливания печи Применять качественное топливо (дрова) Утеплить дымовую трубу негорючими теплоизоляционными материалами

ВНИМАНИЕ: отопительные печи «Жара» растапливаются всегда - в любую погоду и время года!

9. Меры противопожарной безопасности

Перед началом отопительного сезона печь должна быть проверена и отремонтирована. Неисправная печь к эксплуатации не допускается. Запрещается оставлять без присмотра топящуюся печь, а также поручать надзор за ней малолетним детям. Запрещается располагать топливо, другие горючие вещества и материалы на предтопочном листе, применять для розжига печи легковоспламеняющиеся жидкости. Запрещается сушить вещи и предметы на печи. Зола и шлак, выгребаемые из топки, должны быть пролиты водой и удалены в специально отведенное для них безопасное место. Необходимо регулярно проверять дымоход и при засорении очищать от сажи.

10. Гарантийные обязательства

Завод-изготовитель предоставляет гарантию на изделие при условии правильной эксплуатации в течение 3 лет. На изделия с толщиной свода топки менее 8мм предоставляется гарантия 1 год. Срок службы моделей составляет 10 лет при условии эксплуатации 800 часов в год. При коммерческом использовании изделия завод-изготовитель предоставляет гарантию 6 месяцев.

avtonomnoeteplo.ru

ООО «ЗАВОД ДОБРОСТАЛЬ»
445045 РФ, Самарская обл, г. Тольятти,
ул. Ярославская, 8 тел./факс(8482) 95-95-72
www.pban.ru e-mail: info@pban.ru

ГАРАНТИЙНЫЙ ТАЛОН

Заполняется фирмой-продавцом

Изделие/модель	
Заводской номер	
Декларация соответствия	**ТС N RU Д-RU.АВ45.В.47684 с 26.02.2015 по 25.02.2018**

АДРЕС ФИРМЫ-ПРОДАВЦА	**ПЕЧАТЬ ФИРМЫ-ПРОДАВЦА**	**ПЕЧАТЬ ФИРМЫ-ИЗГОТОВИТЕЛЯ**
ТЕЛЕФОН	**ПОДПИСЬ**	

Дата продажи «____»_____201__г.

- **При соблюдении всех условий, срок гарантии_____ .**
- **Гарантия действительна при предъявлении настоящего гарантийного талона, полностью и правильно заполненного.**
- **В течение гарантийного срока Покупатель имеет право на бесплатный ремонт механических частей, являющихся следствием заводских дефектов, замену дефектных комплектующих.**
- **Гарантия не распространяется на следующие случаи:**

-несоблюдение рекомендаций по монтажу изделия и предписаний инструкции
-при наличии механических или химических повреждений причиненных владельцем либо третьими лицами
- на быстроизнашивающиеся части (комплектующие, колосниковую решетку, ручки, петли, хомуты, шиберную задвижку)
- изделия, вышедшие из строя в результате несоблюдения правил эксплуатации и ухода, использования не по назначению, самовольного изменения конструкции и (или) ремонта изделия, когда повреждения или неисправности вызваны стихийным бедствием (пожаром, затоплением и т.д.).

С условиями гарантийного обслуживания ознакомлен. Изделие проверено в моем присутствии. Претензий к внешнему виду, комплектации и работоспособности не имею. С требованиями, которые необходимо соблюдать для эффективного и безопасного использования изделия, а также о возможных последствиях несоблюдения соответствующих требований ознакомлен, инструкцию по монтажу и эксплуатации получил.

Подпись ПОКУПАТЕЛЯ _____

Информация о покупателе (Ф.И.О.)	
контактный телефон	

avtonomnoeteplo.ru

avtonomnoeteplo.ru